1/2 MẶT CẮT A-A (SECTION A-A)

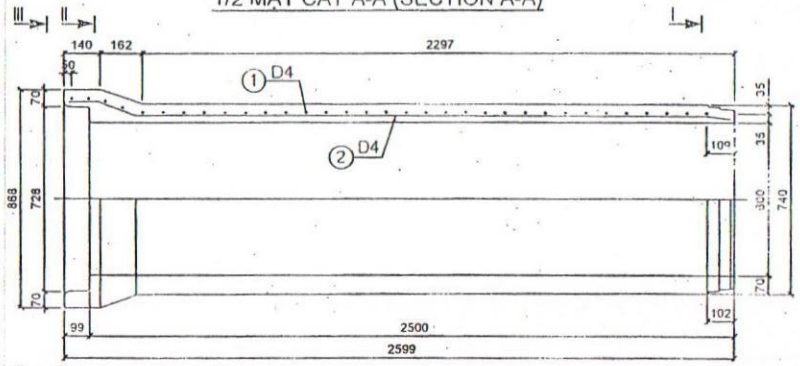

1/2 CHÍNH DIỆN (FRONT VIEW)

MẶT CẮT I-I (SECTION I-I)

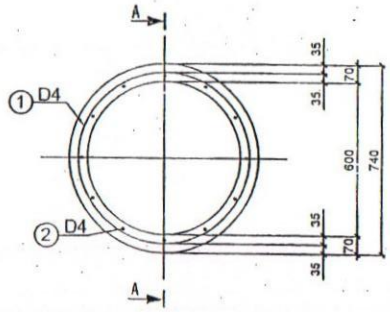

1/2 II-II (SECTION II-II)

1/2 III-III (SECTION III-III)

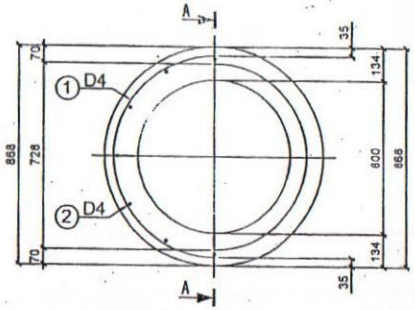

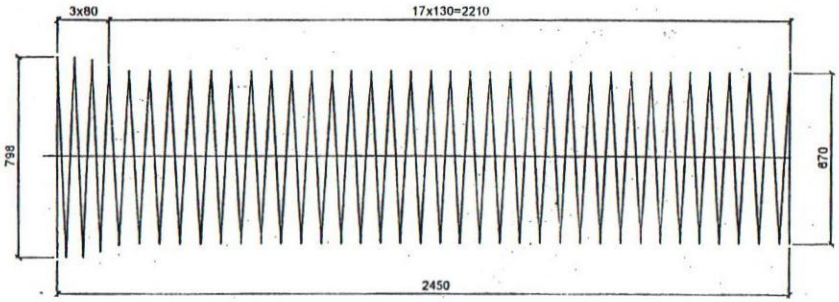

CỐT THÉP SỐ 1 (REBAR 1)

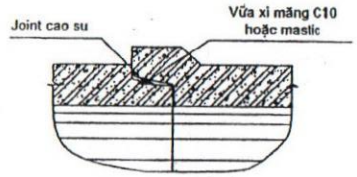

MỐI NỐI (JOINT)

THỐNG KÊ VẬT TƯ (QUANTITIES OF MATERIAL)

Ký hiệu (NO)	Đường kính (Diameter)	Số thanh (Number of bars)	Chiều dài một thanh (Length of bar)	Tổng chiều dài (Total length)	Tổng trọng lượng (Total weight)
	(mm)	(thanh)	(mm)	(m)	(kg)
1	D4	1	45096	45.10	4.45
2	D4	12	2572	30.86	3.04
Tổng (Total volume of steel)					7.49
Thể tích bê tông C25 (Concrete volume C25) (m^3)					0.405

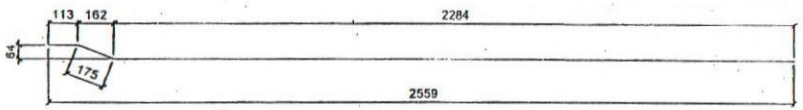

CỐT THÉP SỐ 2 (REBAR 2)

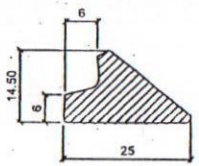

JOINT CAO SU (RUBBER JOINT)

Ghi chú (Remarks):

1- Kích thước trong bản vẽ ghi bằng mm (All dimensions are in mm).
2- Liên kết những thanh cốt thép được tiến hành bằng mối hàn hoặc buộc. (Lap splice of re-bars will be welded by automatic welding machine)
3- Cốt thép kéo nguội có fy = 500MPa. (The cold-reduced low steel wire has yield strength of 500MPa)
4- Chiều cao đất đắp trên cống 0.5-4.0m. (Thickness of back fill soil over Pile will be 0.5-4.0m)
5- Cống đặt dưới vỉa hè: Hoạt tải 0.003 MPa (Pipe under pavement: Live Load 0.003 MPa)
6- Cống được chế tạo theo công nghệ rung ép. (RC. Pile will be manufacrured with vibration compacted technology)

CÔNG TY CỔ PHẦN XÂY DỰNG TÂM AN INSTITUTE OF TRANSPORT SCIENCE AND TECHNOLOGY INSTITUTE OF BRIDGES AND TUNNELS ENGINEERING	CỐNG TRÒN BTCT CỐT THÉP KÉO NGUỘI CÔNG NGHỆ RUNG ÉP	THIẾT KẾ	NGUYỄN QUANG HUY	Hà nội, tháng năm 2019 PHÓ GIÁM ĐỐC CHUYÊN NGÀNH CẦU HẦM NGUYỄN THÁI KHANH	D 600mm - L = 2500mm TIÊU CHUẨN THIẾT KẾ 22TCN 272-05 CỐNG ĐẶT DƯỚI VỈA HÈ
		KIỂM TRA	LƯU QUỐC VƯỢNG		
		CHỦ TRÌ	NGUYỄN QUANG HUY		
		KCS	LÊ VĂN HÙNG		Tỷ lệ: / Ký hiệu bản vẽ: / Số bản vẽ:

1/2 MẶT CẮT A-A (SECTION A-A)

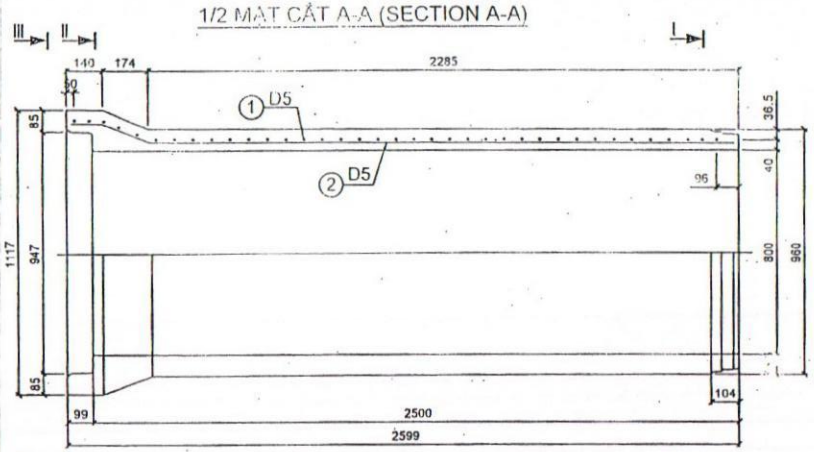

1/2 CHÍNH DIỆN (FRONT VIEW)

MẶT CẮT I-I (SECTION I-I)

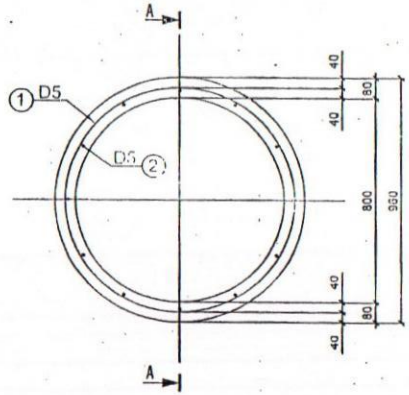

1/2 II-II (SECTION II-II) 1/2 III-III (SECTION III-III)

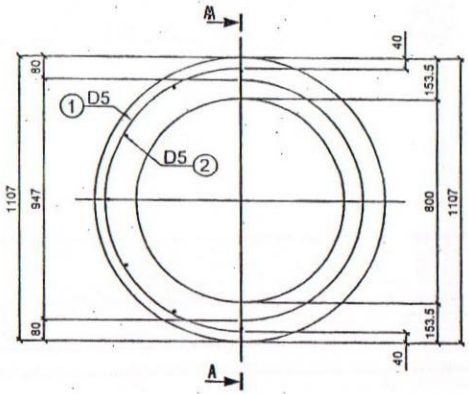

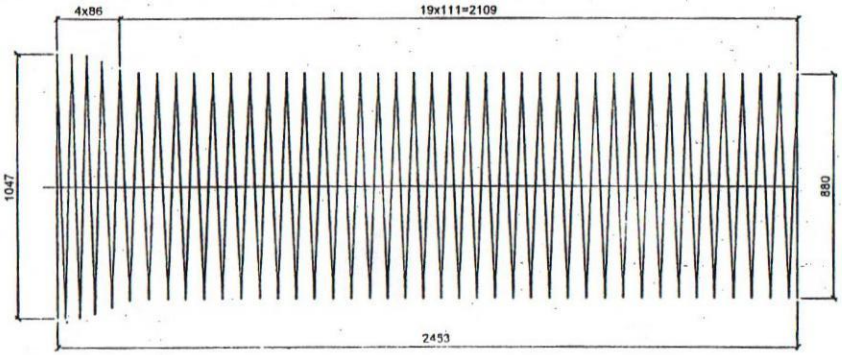

CỐT THÉP SỐ 1 (REBAR 1)

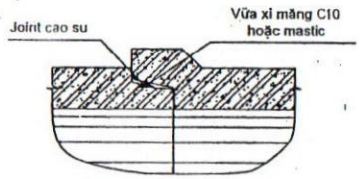

MỐI NỐI (JOINT)

THỐNG KÊ VẬT TƯ (QUANTITIES OF MATERIAL)

Ký hiệu (NO)	Đường kính (Diameter)	Số thanh (Number of bars)	Chiều dài một thanh (Length of bar)	Tổng chiều dài (Total length)	Tổng trọng lượng (Total weight)
	(mm)	(thanh)	(mm)	(m)	(kg)
1	D5	1	67720	67.72	10.44
2	D5	12	2575	30.90	4.76
Tổng (Total volume of steel)					15.20
Thể tích bê tông C25 (Concrete volume C25) (m^3)					0.613

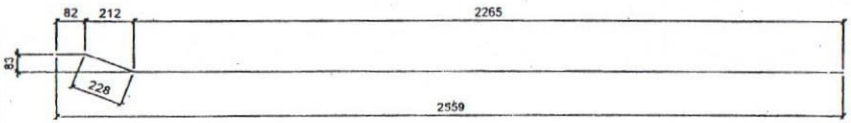

CỐT THÉP SỐ 2 (REBAR 2)

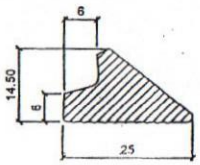

JOINT CAO SU (RUBBER JOINT)

Ghi chú (Remarks):

1- Kích thước trong bản vẽ ghi bằng mm (All dimensions are in mm).
2- Liên kết những thanh cốt thép được tiến hành bằng mối hàn hoặc buộc. (Lap splice of re-bars will be welded by automatic welding machine)
3- Cốt thép kéo nguội có fy = 500MPa. (The cold-reduced low steel wire has yield strength of 500MPa)
4- Chiều cao đất đắp trên cống 0.5-4.0m. (Thickness of back fill soil over Pile will be 0.5-4.0m)
5- Cống đặt dưới vỉa hè: Hoạt tải 0.003 MPa (Pipe under pavement: Live Load 0.003 MPa)
6- Cống được chế tạo theo công nghệ rung ép. (RC. Pile will be manufacrured with vibration compacted technology)

CÔNG TY CỔ PHẦN XÂY DỰNG TÂM AN INSTITUTE OF TRANSPORT SCIENCE AND TECHNOLOGY INSTITUTE OF BRIDGES AND TUNNELS ENGINEERING	CỐNG TRÒN BTCT CỐT THÉP KÉO NGUỘI CÔNG NGHỆ RUNG ÉP	THIẾT KẾ	NGUYỄN QUANG HUY	Hà nội, tháng 1 năm 2019 CHUYÊN NGHÀNH TRƯỞNG CẦU HẦM NGUYỄN THÁI KHANH	D 800mm - L = 2500mm TIÊU CHUẨN THIẾT KẾ 22TCN 272-05 CỐNG ĐẶT DƯỚI VỈA HÈ
		KIỂM TRA	LƯU QUỐC VƯỢNG		
		CHỦ TRÌ	NGUYỄN QUANG HUY		
		KCS	LÊ VĂN HÙNG		Tỷ lệ: / Ký hiệu bản vẽ: / Số bản vẽ:

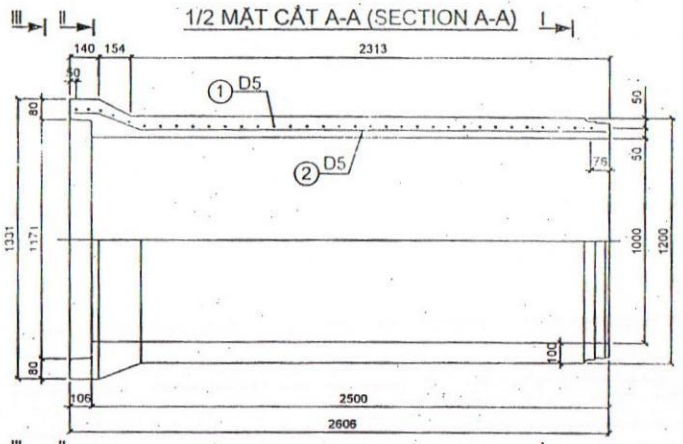

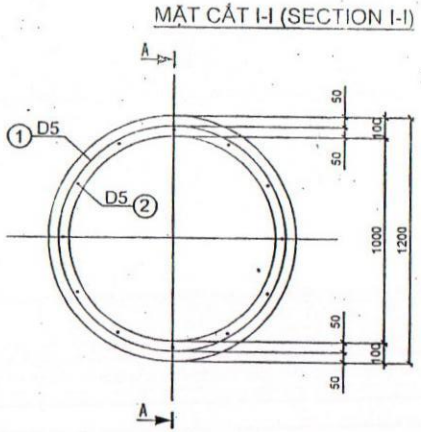

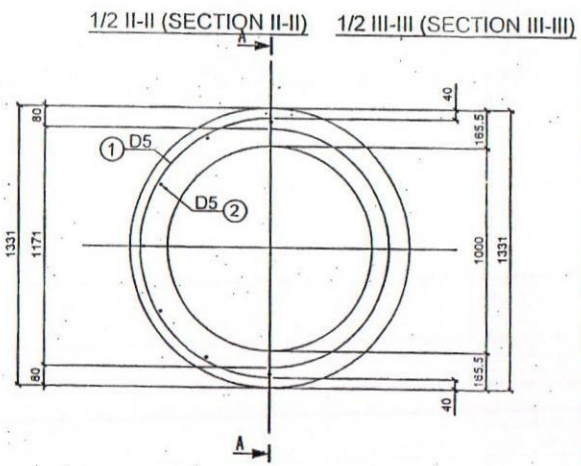

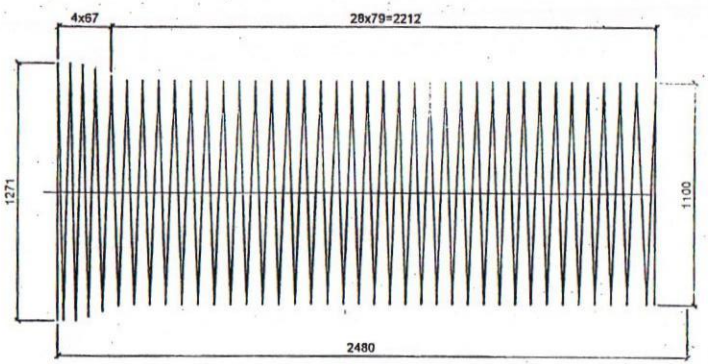

CỐT THÉP SỐ 1 (REBAR 1)

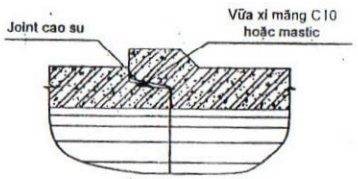

MỐI NỐI (JOINT)

THỐNG KÊ VẬT TƯ (QUANTITIES OF MATERIAL)

Ký hiệu (NO)	Đường kính (Diameter)	Số thanh (Number of bars)	Chiều dài một thanh (Length of bar)	Tổng chiều dài (Total length)	Tổng trọng lượng (Total weight)
	(mm)	(thanh)	(mm)	(m)	(kg)
1	D5	1	115417	115.42	17.79
2	D5	12	2582	30.98	4.78
Tổng (Total volume of steel)					22.57
Thể tích bê tông C25 (Concrete volume C25) (m^3)					0.927

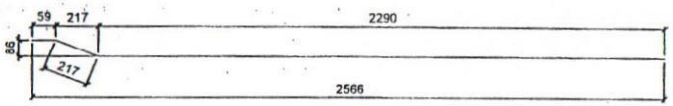

CỐT THÉP SỐ 2 (REBAR 2)

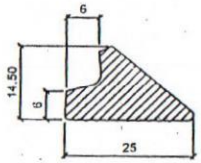

JOINT CAO SU (RUBBER JOINT)

Ghi chú (Remarks):

1- Kích thước trong bản vẽ ghi bằng mm (All dimensions are in mm).
2- Liên kết những thanh cốt thép được tiến hành bằng mối hàn hoặc buộc. (Lap splice of re-bars will be welded by automatic welding machine)
3- Cốt thép kéo nguội có fy = 500MPa. (The cold-reduced low steel wire has yield strength of 500MPa)
4- Chiều cao đất đắp trên cống 0.5-4.0m. (Thickness of back fill soil over Pile will be 0.5-4.0m)
5- Cống đặt dưới vỉa hè: Hoạt tải 0.003 MPa (Pipe under pavement: Live Load 0.003 MPa)
6- Cống được chế tạo theo công nghệ rung ép. (RC. Pile will be manufacrured with vibration compacted technology)

CÔNG TY CỔ PHẦN XÂY DỰNG TÂM AN

INSTITUTE OF TRANSPORT SCIENCE AND TECHNOLOGY
INSTITUTE OF BRIDGES AND TUNNELS ENGINEERING

CỐNG TRÒN BTCT
CỐT THÉP KÉO NGUỘI
CÔNG NGHỆ RUNG ÉP

THIẾT KẾ	NGUYỄN QUANG HUY	
KIỂM TRA	LƯU QUỐC VƯỢNG	
CHỦ TRÌ	NGUYỄN QUANG HUY	
KCS	LÊ VĂN HÙNG	

Hà nội, tháng năm 2019
GIÁM ĐỐC
NGUYỄN THÁI KHÁNH

D 1000mm - L = 2500mm
TIÊU CHUẨN THIẾT KẾ 22TCN 272-05
CỐNG ĐẶT DƯỚI VỈA HÈ

Tỷ lệ:	Ký hiệu bản vẽ:	Số bản vẽ:

1/2 MẶT CẮT A-A (SECTION A-A)

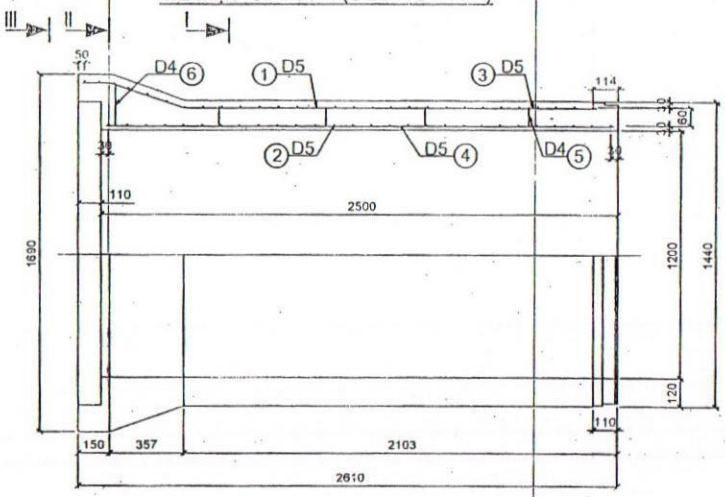

MẶT CẮT I-I (SECTION I-I)

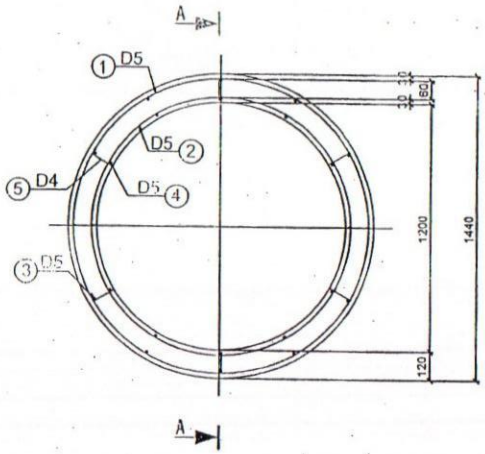

1/2 II-II (SECTION II-II) 1/2 III-III (SECTION III-III)

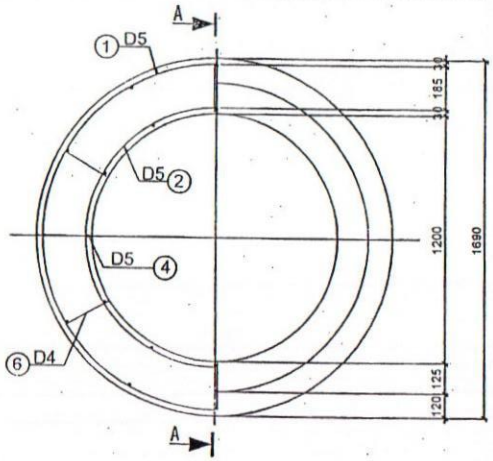

1/2 CHÍNH DIỆN (FRONT VIEW)

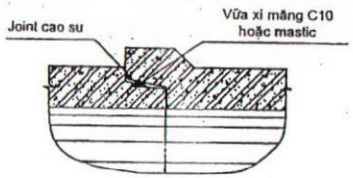

MỐI NỐI (JOINT)

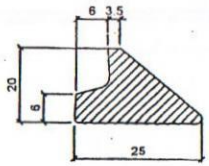

JOINT CAO SU (RUBBER JOINT)

CỐT THÉP SỐ 1 (REBAR 1)

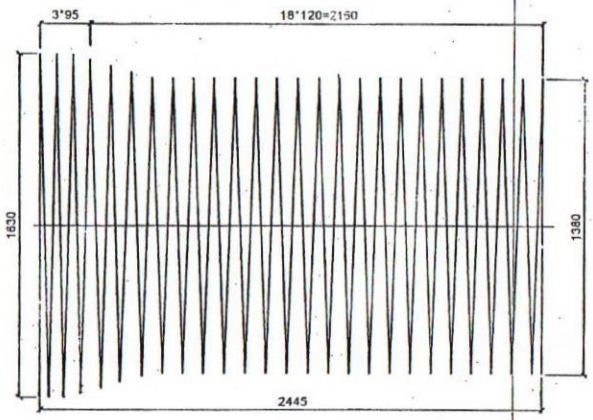

CỐT THÉP SỐ 2 (REBAR 2)

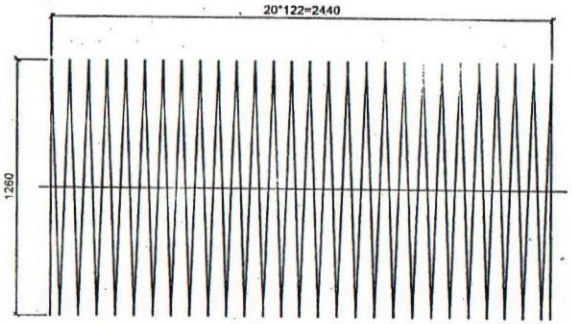

THỐNG KÊ VẬT TƯ (QUANTITIES OF MATERIAL)

Ký hiệu (NO)	Đường kính (Diameter)	Số thanh (Number of bars)	Chiều dài một thanh (Length of bar)	Tổng chiều dài (Total length)	Tổng trọng lượng (Total weight)
	(mm)	(thanh)	(mm)	(m)	(kg)
1	D5	1	96990	96.99	14.95
2	D5	1	83173	83.17	12.82
3	D5	12	2501	30.01	4.63
4	D5	12	2470	29.64	4.57
5	D5	24	80	1.92	0.30
6	D5	6	210	1.26	0.19
Tổng (Total volume of steel)					37.45
Thể tích bê tông C25 (Concrete volume C25) (m^3)					1.443

CỐT THÉP SỐ 3 (REBAR 3)

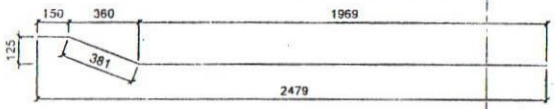

CỐT THÉP SỐ 4 (REBAR 4)

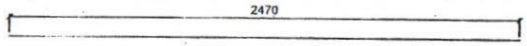

CỐT THÉP SỐ 6 (REBAR 6) CỐT THÉP SỐ 5 (REBAR 5)

Ghi chú (Remarks):

1- Kích thước trong bản vẽ ghi bằng mm (All dimensions are in mm).
2- Liên kết những thanh cốt thép được tiến hành bằng mối hàn hoặc buộc.
(Lap splice of re-bars will be welded by automatic welding machine)
3- Cốt thép kéo nguội có fy = 500MPa.
(The cold-reduced low steel wire has yield strength of 500MPa)
4- Chiều cao đất đắp trên cống 0.5-4.0m.
(Thickness of back fill soil over Pile will be 0.5-4.0m)
5- Cống đặt dưới vỉa hè: Hoạt tải 0.003 MPa.
(Pipe under pavement: Live Load 0.003 MPa).
6- Cống được chế tạo theo công nghệ rung ép.
(PC. Pile will be manufacrured with vibration compacted technology)

CÔNG TY CỔ PHẦN XÂY DỰNG TÂM AN	**CỐNG TRÒN BTCT**	THIẾT KẾ	NGUYỄN QUANG HUY	VIỆN CHUYÊN NGHIỆP CẦU HẦM	**D 1200mm - L = 2500mm**
INSTITUTE OF TRANSPORT SCIENCE AND TECHNOLOGY	CỐT THÉP KÉO NGUỘI	KIỂM TRA	LƯU QUỐC VƯỢNG	Hà Nội, Tháng 3 năm 2019	**TIÊU CHUẨN THIẾT KẾ 22TCN 272-05**
INSTITUTE OF BRIDGES AND TUNNELS ENGINEERING	CÔNG NGHỆ RUNG ÉP	CHỦ TRÌ	NGUYỄN QUANG HUY	PHÓ GIÁM ĐỐC	**CỐNG ĐẶT DƯỚI VỈA HÈ**
		KCS	LÊ VĂN HÙNG	NGUYỄN THÁI KHANH	Tỷ lệ: / Ký hiệu bản vẽ: / Số bản vẽ:

1/2 MẶT CẮT A-A (SECTION A-A)

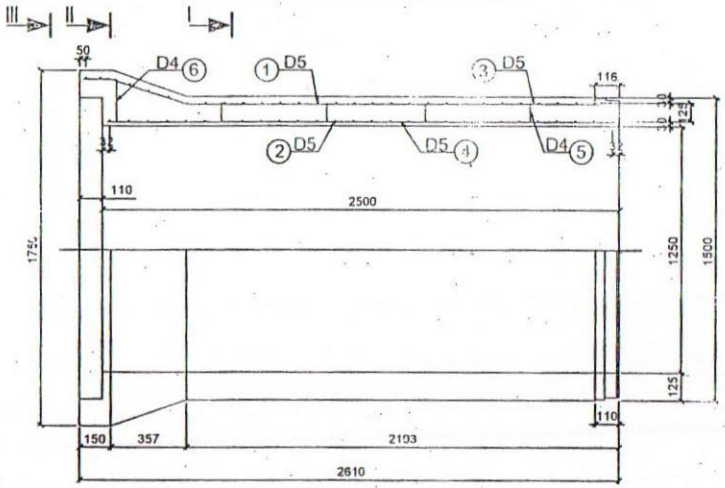

MẶT CẮT I-I (SECTION I-I)

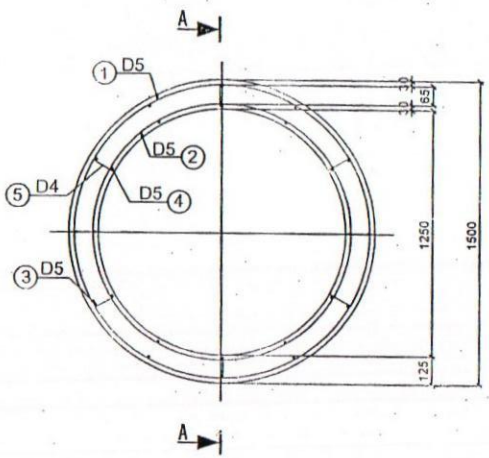

1/2 II-II (SECTION II-II) 1/2 III-III (SECTION III-III)

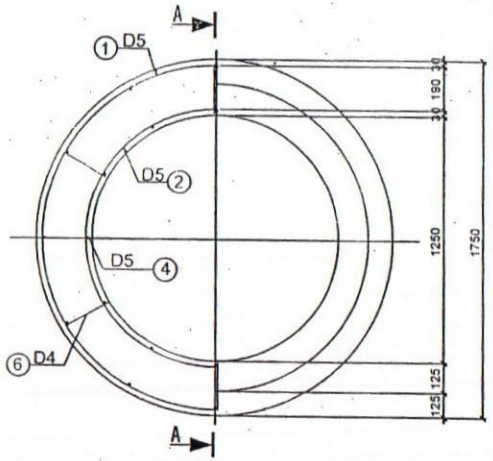

1/2 CHÍNH DIỆN (FRONT VIEW)

CỐT THÉP SỐ 1 (REBAR 1)

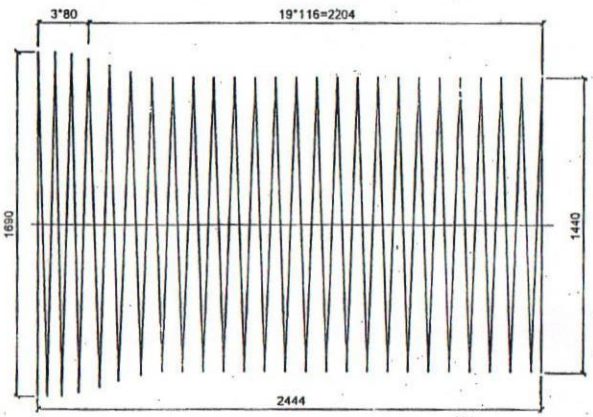

CỐT THÉP SỐ 2 (REBAR 2)

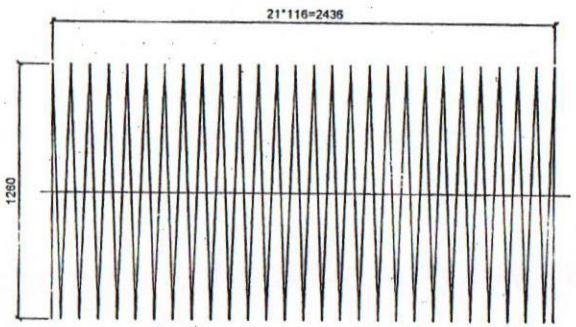

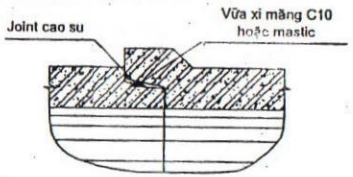

MỐI NỐI (JOINT)

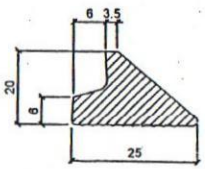

JOINT CAO SU (RUBBER JOINT)

Ký hiệu (NO)	Đường kính (Diameter)	Số thanh (Number of bars)	Chiều dài một thanh (Length of bar)	Tổng chiều dài (Total length)	Tổng trọng lượng (Total weight)
	(mm)	(thanh)	(mm)	(m)	(kg)
1	D5	1	105658	105.66	16.29
2	D5	1	87129	87.13	13.43
3	D5	12	2501	30.01	4.63
4	D5	12	2470	29.64	4.57
5	D5	24	80	1.92	0.30
6	D5	6	210	1.26	0.19
Tổng (Total volume of steel)					39.40
Thể tích bê tông C25 (Concrete volume C25) (m^3)					1.560

CỐT THÉP SỐ 3 (REBAR 3)

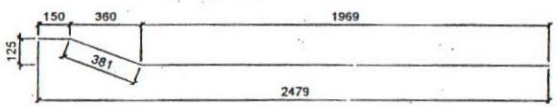

CỐT THÉP SỐ 4 (REBAR 4)

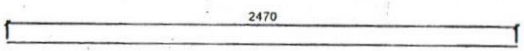

CỐT THÉP SỐ 6 (REBAR 6)

CỐT THÉP SỐ 5 (REBAR 5)

Ghi chú (Remarks):

1- Kích thước trong bản vẽ ghi bằng mm (All dimensions are in mm).
2- Liên kết những thanh cốt thép được tiến hành bằng mối hàn hoặc buộc.
(Lap splice of re-bars will be welded by automatic welding machine)
3- Cốt thép kéo nguội có fy = 500MPa.
(The cold-reduced low steel wire has yield strength of 500MPa)
4- Chiều cao đất đắp trên cống 0.5-4.0m.
(Thickness of back fill soil over Pile will be 0.5-4.0m)
5- Cống đặt dưới vỉa hè: Hoạt tải 0.003 MPa
(Pipe under pavement: Live Load 0.003 MPa)
6- Cống được chế tạo theo công nghệ rung ép.
(RC. Pile will be manufacrured with vibration compacted technology)

CÔNG TY CỔ PHẦN XÂY DỰNG TÂM AN	CỐNG TRÒN BTCT CỐT THÉP KÉO NGUỘI CÔNG NGHỆ RUNG ÉP	THIẾT KẾ	NGUYỄN QUANG HUY	
INSTITUTE OF TRANSPORT SCIENCE AND TECHNOLOGY INSTITUTE OF BRIDGES AND TUNNELS ENGINEERING		KIỂM TRA	LƯU QUỐC VƯỢNG	
		CHỦ TRÌ	NGUYỄN QUANG HUY	
		KCS	LÊ VĂN HÙNG	

Hà nội, tháng năm 2019
PHÓ GIÁM ĐỐC
NGUYỄN THÁI KHANH

D 1250mm - L = 2500mm
TIÊU CHUẨN THIẾT KẾ 22TCN 272-05
CỐNG ĐẶT DƯỚI VỈA HÈ

Tỷ lệ:	Ký hiệu bản vẽ:	Số bản vẽ:

1/2 MẶT CẮT A-A (SECTION A-A)

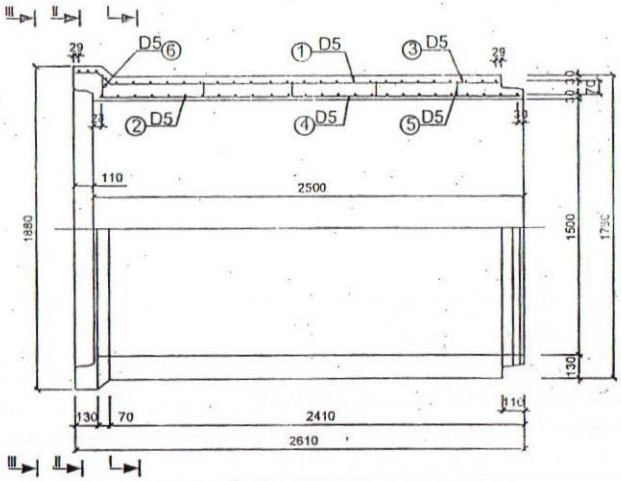

MẶT CẮT I-I (SECTION I-I)

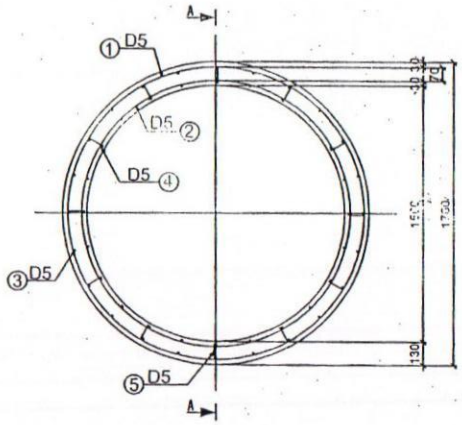

1/2 II-II (SECTION II-II) 1/2 III-III (SECTION III-III)

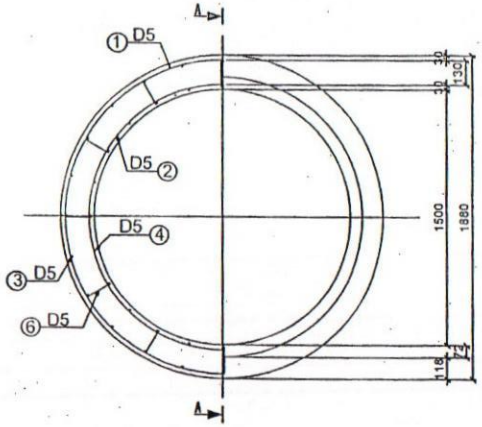

1/2 CHÍNH DIỆN (FRONT VIEW)

CỐT THÉP SỐ 1 (REBAR 1)

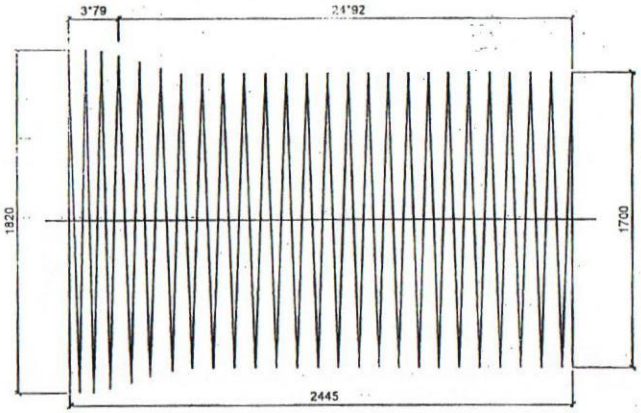

CỐT THÉP SỐ 2 (REBAR 2)

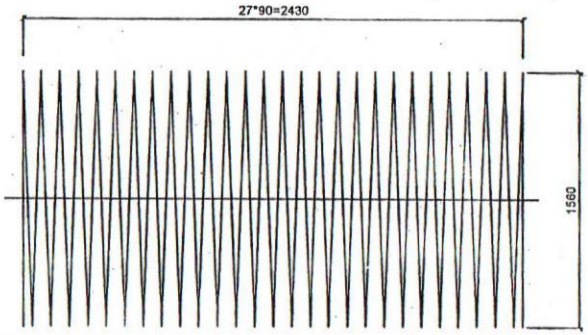

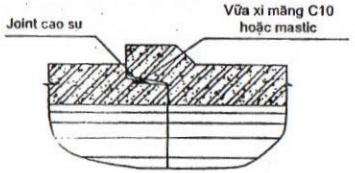

MỐI NỐI (JOINT)

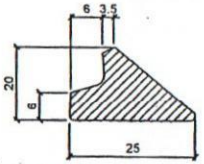

JOINT CAO SU (RUBBER JOINT)

THỐNG KÊ VẬT TƯ (QUANTITIES OF MATERIAL)

Ký hiệu (NO)	Đường kính (Diameter)	Số thanh (Number of bars)	Chiều dài một thanh (Length of bar)	Tổng chiều dài (Total length)	Tổng trọng lượng (Total weight)
	(mm)	(thanh)	(mm)	(m)	(kg)
1	D5	1	152078	152.08	23.44
2	D5	1	137252	137.25	21.16
3	D5	24	2464	59.14	9.11
4	D5	24	2460	59.04	9.10
5	D5	48	100	4.80	0.74
6	D5	12	160	1.92	0.30
Tổng (Total volume of steel)					63.85
Thể tích bê tông C25 (Concrete volume C25) (m^3)					3.297

CỐT THÉP SỐ 3 (REBAR 3)

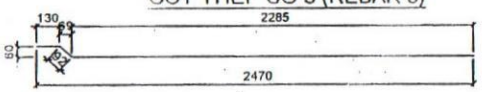

CỐT THÉP SỐ 4 (REBAR 4)

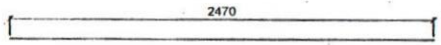

CỐT THÉP SỐ 6 (REBAR 6) CỐT THÉP SỐ 5 (REBAR 5)

Ghi chú (Remarks):

1- Kích thước trong bản vẽ ghi bằng mm (All dimensions are in mm).
2- Liên kết những thanh cốt thép được tiến hành bằng mối hàn hoặc buộc.
(Lap splice of re-bars will be welded by automatic welding machine)
3- Cốt thép kéo nguội có fy = 500MPa.
(The cold-reduced low steel wire has yield strength of 500MPa)
4- Chiều cao đất đắp trên cống 0.5-4.0m.
(Thickness of back fill soil over Pile will be 0.5-4.0m)
5- Cống đặt dưới vỉa hè: Hoạt tải 0.003 MPa
(Pipe under pavement: Live Load 0.003 MPa)
6- Cống được chế tạo theo công nghệ rung ép.
(RC. Pile will be manufacrured with vibration compacted technology)

CÔNG TY CỔ PHẦN XÂY DỰNG TÂM AN	**CỐNG TRÒN BTCT**	THIẾT KẾ	NGUYỄN QUANG HUY	Hà nội, tháng năm 2019 VIỆN PHÓ GIÁM ĐỐC	**D 1500mm - L = 2500mm**
INSTITUTE OF TRANSPORT SCIENCE AND TECHNOLOGY	CỐT THÉP KÉO NGUỘI	KIỂM TRA	LƯU QUỐC VƯỢNG	CHUYÊN NGÀNH CẦU HẦM	**TIÊU CHUẨN THIẾT KẾ 22TCN 272-05**
INSTITUTE OF BRIDGES AND TUNNELS ENGINEERING	CÔNG NGHỆ RUNG ÉP	CHỦ TRÌ	NGUYỄN QUANG HUY	NGUYỄN THÁI KHANH	**CỐNG ĐẶT DƯỚI VỈA HÈ**
		KCS	LÊ VĂN HÙNG		Tỷ lệ: / Ký hiệu bản vẽ: / Số bản vẽ:

1/2 MẶT CẮT A-A (SECTION A-A)

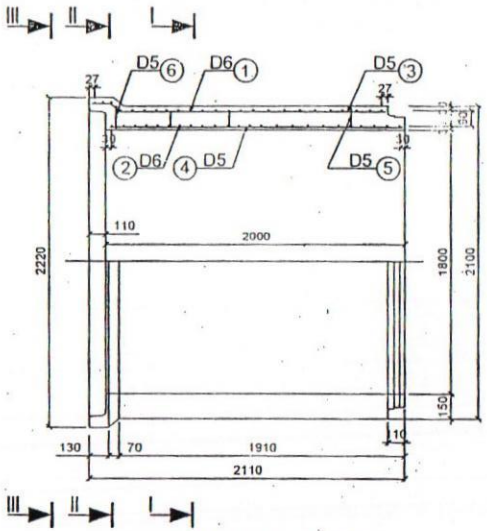

MẶT CẮT I-I (SECTION I-I)

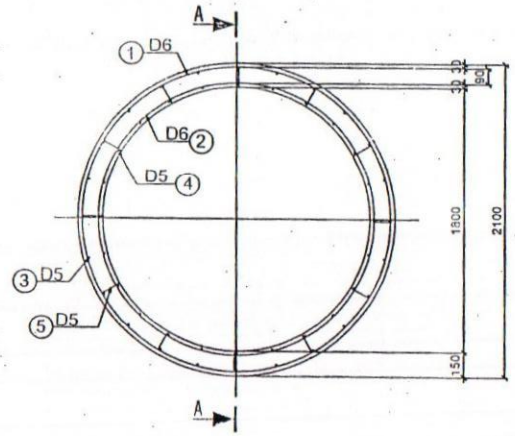

1/2 II-II (SECTION II-II) 1/2 III-III (SECTION III-III)

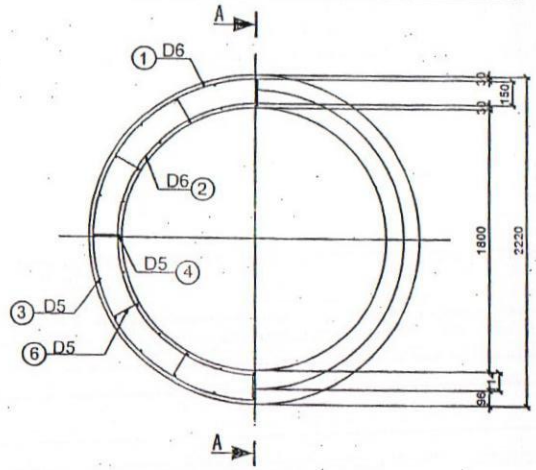

1/2 CHÍNH DIỆN (FRONT VIEW)

CỐT THÉP SỐ 1 (REBAR 1)

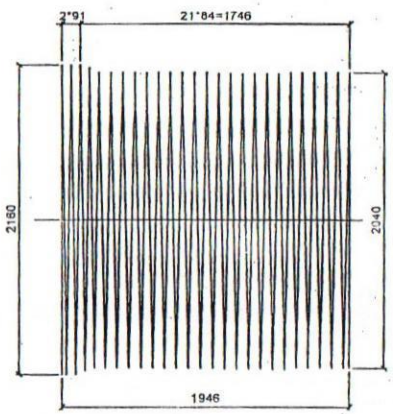

CỐT THÉP SỐ 2 (REBAR 2)

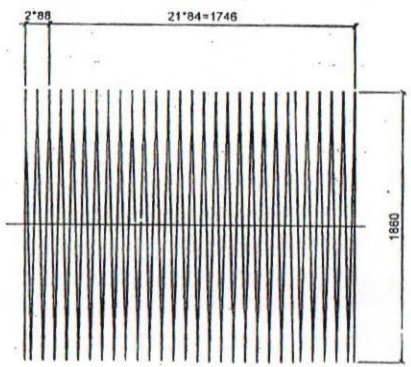

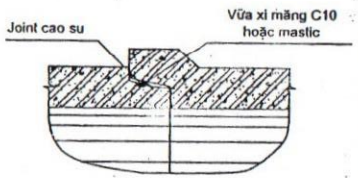

MỐI NỐI (JOINT)

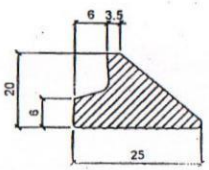

JOINT CAO SU (RUBBER JOINT)

CỐT THÉP SỐ 3 (REBAR 3)

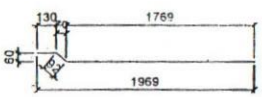

CỐT THÉP SỐ 4 (REBAR 4)

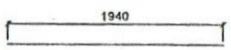

CỐT THÉP SỐ 6 (REBAR 6)

CỐT THÉP SỐ 5 (REBAR 5)

THỐNG KÊ VẬT TƯ (QUANTITIES OF MATERIAL)

Ký hiệu (NO)	Đường kính (Diameter)	Số thanh (Number of bars)	Chiều dài một thanh (Length of bar)	Tổng chiều dài (Total length)	Tổng trọng lượng (Total weight)
	(mm)	(thanh)	(mm)	(m)	(kg)
1	D6	1	173627	173.63	38.54
2	D6	1	157794	157.79	35.02
3	D5	24	1991	47.78	7.37
4	D5	24	1940	46.56	7.18
5	D5	48	130	6.24	0.96
6	D5	12	190	2.28	0.35
Tổng (Total volume of steel)					89.41
Thể tích bê tông C25 (Concrete volume C25) (m^3)					1.693

Ghi chú (Remarks):

1- Kích thước trong bản vẽ ghi bằng mm (All dimensions are in mm).
2- Liên kết những thanh cốt thép được tiến hành bằng mối hàn hoặc buộc.
(Lap splice of re-bars will be welded by automatic welding machine)
3- Cốt thép kéo nguội có fy = 500MPa.
(The cold-reduced low steel wire has yield strength of 500MPa)
4- Chiều cao đất đắp trên cống 0.5-4.0m.
(Thickness of back fill soil over Pile will be 0.5-4.0m)
5- Cống đặt dưới vỉa hè: Hoạt tải 0.003 MPa
(Pipe under pavement: Live Load 0.003 MPa)
6- Cống được chế tạo theo công nghệ rung ép.
(RC. Pile will be manufacrured with vibration compacted technology)

CÔNG TY CỔ PHẦN XÂY DỰNG TÂM AN INSTITUTE OF TRANSPORT SCIENCE AND TECHNOLOGY INSTITUTE OF BRIDGES AND TUNNELS ENGINEERING	**CỐNG TRÒN BTCT** CỐT THÉP KÉO NGUỘI CÔNG NGHỆ RUNG ÉP	THIẾT KẾ	NGUYỄN QUANG HUY	Hà Nội, tháng năm 2019 PHÓ GIÁM ĐỐC CHUYÊN NGÀNH CẦU HẦM NGUYỄN THÁI KHANH	**D 1800mm - L = 2000 mm** **TIÊU CHUẨN THIẾT KẾ 22TCN 272-05** **CỐNG ĐẶT DƯỚI VỈA HÈ**
		KIỂM TRA	LƯU QUỐC VƯỢNG		
		CHỦ TRÌ	NGUYỄN QUANG HUY		
		KCS	LÊ VĂN HÙNG		Tỷ lệ: / Ký hiệu bản vẽ: / Số bản vẽ:

1/2 MẶT CẮT A-A (SECTION A-A)

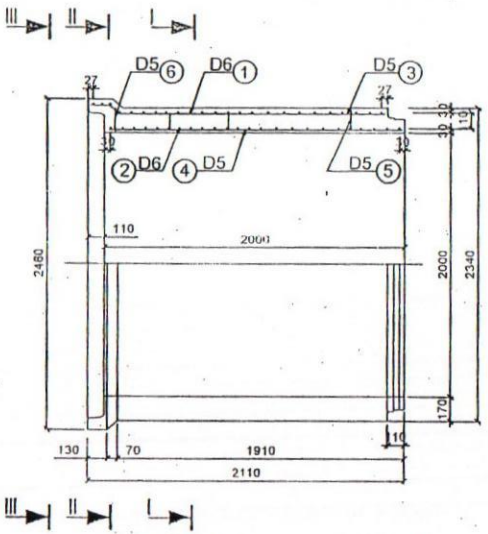

MẶT CẮT I-I (SECTION I-I)

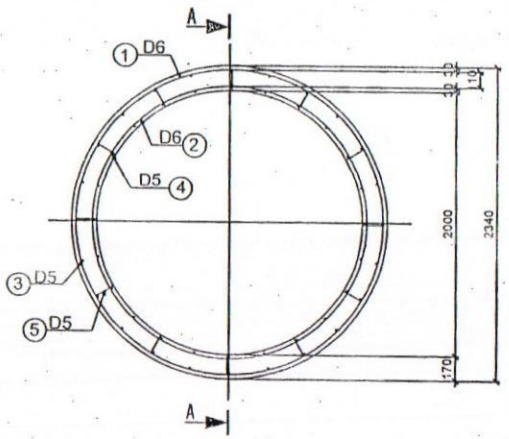

1/2 II-II (SECTION II-II) 1/2 III-III (SECTION III-III)

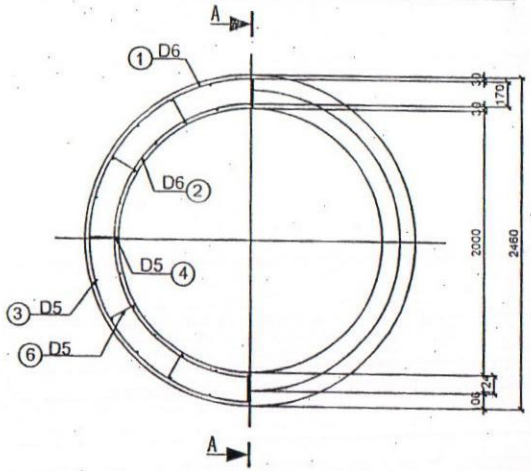

1/2 CHÍNH DIỆN (FRONT VIEW)

CỐT THÉP SỐ 1 (REBAR 1)

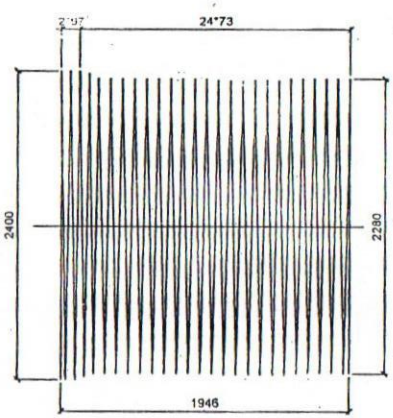

CỐT THÉP SỐ 2 (REBAR 2)

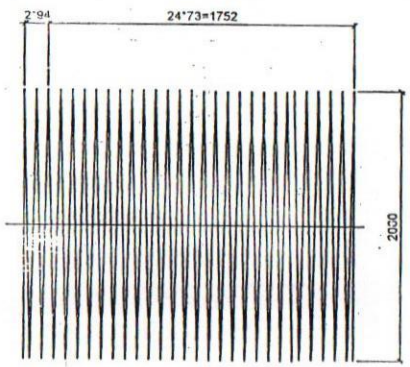

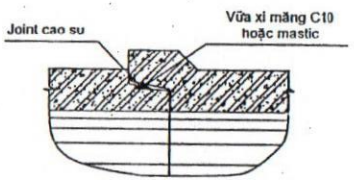

MỐI NỐI (JOINT)

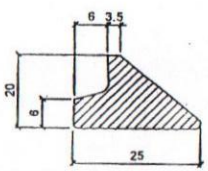

JOINT CAO SU (RUBBER JOINT)

THỐNG KÊ VẬT TƯ (QUANTITIES OF MATERIAL)

Ký hiệu (NO)	Đường kính (Diameter)	Số thanh (Number of bars)	Chiều dài một thanh (Length of bar)	Tổng chiều dài (Total length)	Tổng trọng lượng (Total weight)
	(mm)	(thanh)	(mm)	(m)	(kg)
1	D6	1	193974	193.97	43.05
2	D6	1	174749	174.75	38.79
3	D5	24	1957	46.97	7.24
4	D5	24	1970	47.28	7.29
5	D5	48	130	6.24	0.96
6	D5	12	195	2.34	0.36
Tổng (Total volume of steel)					97.69
Thể tích bê tông C25 (Concrete volume C25) (m^3)					2.443

CỐT THÉP SỐ 3 (REBAR 3)

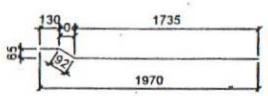

CỐT THÉP SỐ 4 (REBAR 4)

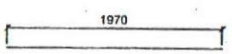

CỐT THÉP SỐ 6 (REBAR 6)

CỐT THÉP SỐ 5 (REBAR 5)

Ghi chú (Remarks):

1- Kích thước trong bản vẽ ghi bằng mm (All dimensions are in mm).
2- Liên kết những thanh cốt thép được tiến hành bằng mối hàn hoặc buộc.
(Lap splice of re-bars will be welded by automatic welding machine)
3- Cốt thép kéo nguội có f_y = 500MPa.
(The cold-reduced low steel wire has yield strength of 500MPa)
4- Chiều cao đất đắp trên cống 0.5-4.0m.
(Thickness of back fill soil over Pile will be 0.5-4.0m)
5- Cống đặt dưới vỉa hè: Hoạt tải 0.003 MPa
(Pipe under pavement: Live Load 0.003 MPa)
6- Cống được chế tạo theo công nghệ rung ép.
(RC. Pile will be manufacrured with vibration compacted technology)

CÔNG TY CỔ PHẦN XÂY DỰNG TÂM AN	CỐNG TRÒN BTCT CỐT THÉP KÉO NGUỘI CÔNG NGHỆ RUNG ÉP	THIẾT KẾ	NGUYỄN QUANG HUY	Hà nội, tháng năm 2019 PHÓ GIÁM ĐỐC NGUYỄN THÁI KHANH	D 2000mm - L = 2000mm TIÊU CHUẨN THIẾT KẾ 22TCN 272-05 CỐNG ĐẶT DƯỚI VỈA HÈ
INSTITUTE OF TRANSPORT SCIENCE AND TECHNOLOGY INSTITUTE OF BRIDGES AND TUNNELS ENGINEERING		KIỂM TRA	LƯU QUỐC VƯỢNG		
		CHỦ TRÌ	NGUYỄN QUANG HUY		Tỷ lệ: / Ký hiệu bản vẽ: / Số bản vẽ:
		KCS	LÊ VĂN HÙNG		

1/2 MẶT CẮT A-A (SECTION A-A)

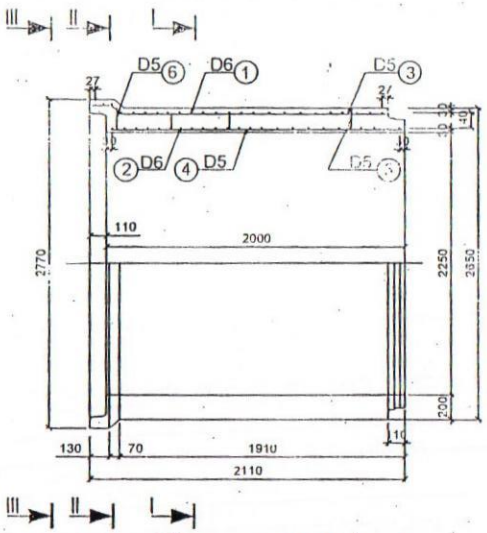

MẶT CẮT I-I (SECTION I-I)

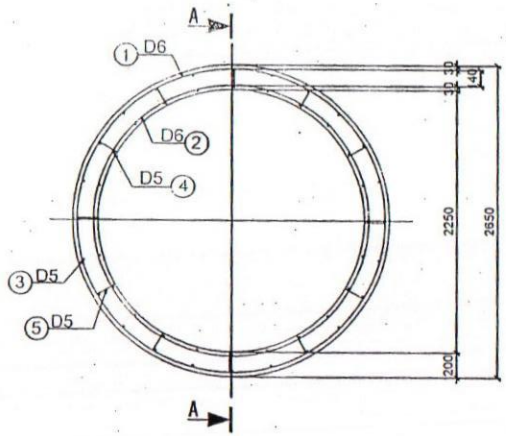

1/2 II-II (SECTION II-II) 1/2 III-III (SECTION III-III)

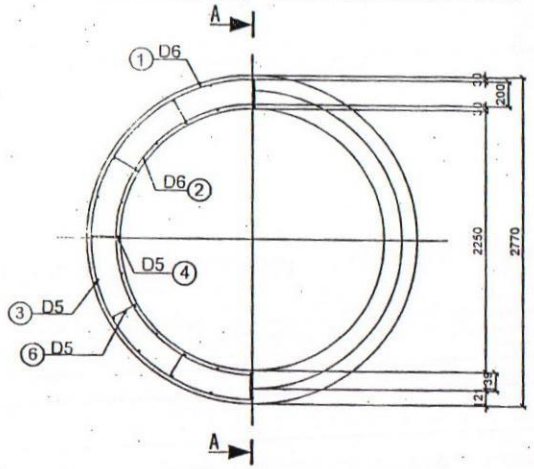

1/2 CHÍNH DIỆN (FRONT VIEW)

CỐT THÉP SỐ 1 (REBAR 1)

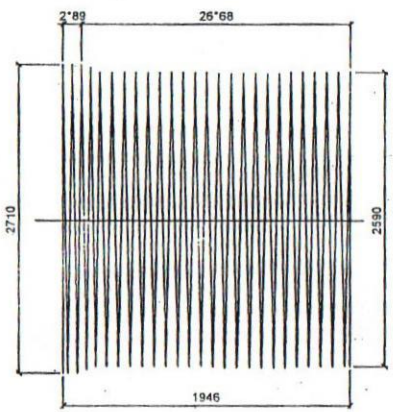

CỐT THÉP SỐ 2 (REBAR 2)

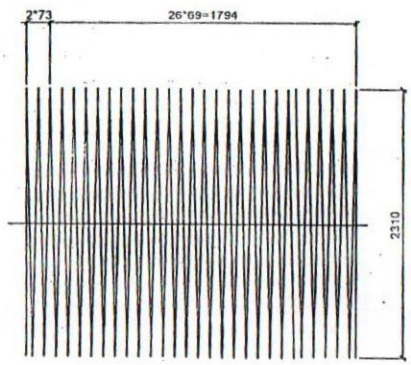

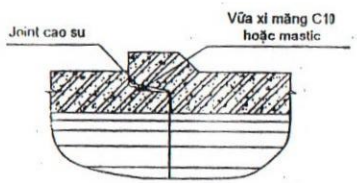

MỐI NỐI (JOINT)

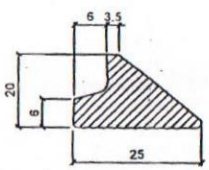

JOINT CAO SU (RUBBER JOINT)

THỐNG KÊ VẬT TƯ (QUANTITIES OF MATERIAL)

Ký hiệu (NO)	Đường kính (Diameter)	Số thanh (Number of bars)	Chiều dài một thanh (Length of bar)	Tổng chiều dài (Total length)	Tổng trọng lượng (Total weight)
	(mm)	(thanh)	(mm)	(m)	(kg)
1	D6	1	236541	236.54	52.50
2	D6	1	210467	210.47	46.71
3	D5	24	1957	46.97	7.24
4	D5	24	1970	47.28	7.29
5	D5	48	130	6.24	0.96
6	D5	12	195	2.34	0.36
Tổng (Total volume of steel)					115.06
Thể tích bê tông C25 (Concrete volume C25) (m^3)					3.088

CỐT THÉP SỐ 3 (REBAR 3)

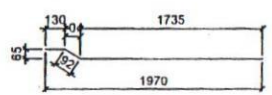

CỐT THÉP SỐ 4 (REBAR 4)

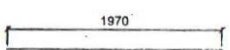

CỐT THÉP SỐ 6 (REBAR 6)

CỐT THÉP SỐ 5 (REBAR 5)

Ghi chú (Remarks):

1- Kích thước trong bản vẽ ghi bằng mm (All dimensions are in mm).
2- Liên kết những thanh cốt thép được tiến hành bằng mối hàn hoặc buộc. (Lap splice of re-bars will be welded by automatic welding machine)
3- Cốt thép kéo nguội có fy = 500MPa. (The cold-reduced low steel wire has yield strength of 500MPa)
4- Chiều cao đất đắp trên cống 0.5-4.0m. (Thickness of back fill soil over Pile will be 0.5-4.0m)
5- Cống đặt dưới vỉa hè: Hoạt tải 0.003 MPa (Pipe under pavement: Live Load 0.003 MPa)
6- Cống được chế tạo theo công nghệ rung ép. (RC. Pile will be manufacrured with vibration compacted technology)

CÔNG TY CỔ PHẦN XÂY DỰNG TÂM AN INSTITUTE OF TRANSPORT SCIENCE AND TECHNOLOGY INSTITUTE OF BRIDGES AND TUNNELS ENGINEERING	**CỐNG TRÒN BTCT** CỐT THÉP KÉO NGUỘI CÔNG NGHỆ RUNG ÉP	THIẾT KẾ	NGUYỄN QUANG HUY	Hà nội, tháng 11 năm 2019 VIỆN TRƯỞNG CHUYÊN NGÀNH GIÁM ĐỐC CẦU HẦM NGUYỄN THÁI KHANH	**D 2250mm - L = 2000mm** **TIÊU CHUẨN THIẾT KẾ 22TCN 272-05** **CỐNG ĐẶT DƯỚI VỈA HÈ**
		KIỂM TRA	LƯU QUỐC VƯỢNG		
		CHỦ TRÌ	NGUYỄN QUANG HUY		
		KCS	LÊ VĂN HÙNG		Tỷ lệ: / Ký hiệu bản vẽ: / Số bản vẽ: